Montageebene FOQUS

CONFORM
MÖBEL FÜR BÄDER

Je nach Möbelauswahl liegt eines der folgenden Montageschienen-Pakete inkl. Schrauben Ihrer Lieferung bei.

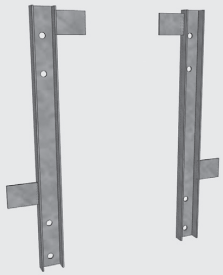

Montageebene A
Montageschiene, L = 347 mm
Schiene links: Art.-Nr. 28621
Schiene rechts: Art.-Nr. 28622

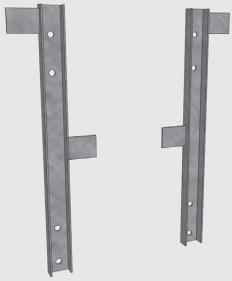

Montageebene B
Montageschiene, L = 355 mm
Schiene links: Art.-Nr. 28619
Schiene rechts: Art.-Nr. 28620

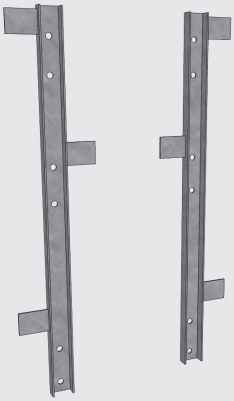

Montageebene C
Montageschiene, L = 511 mm
Schiene links: Art.-Nr. 28617
Schiene rechts: Art.-Nr. 28618

Die Oberkante Montageschiene und die Bohrlochmitte der linken und rechten Montageschiene laut Montageanleitung (liegt jedem Möbel bei) anzeichnen.

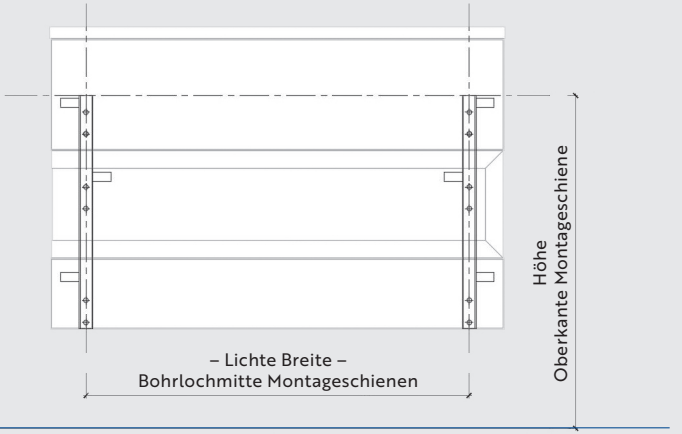

Um mögliche Fehler bei der Montage zu vermeiden, ist diese Anleitung unbedingt zu beachten!

Montageebene FOQUS

MONTAGEHINWEISE

Ausrichtung

Für die horizontale und vertikale Ausrichtung der Schienen.
Bei Bedarf die Neigung mit den mitgelieferten Unterlegscheiben ausgleichen.

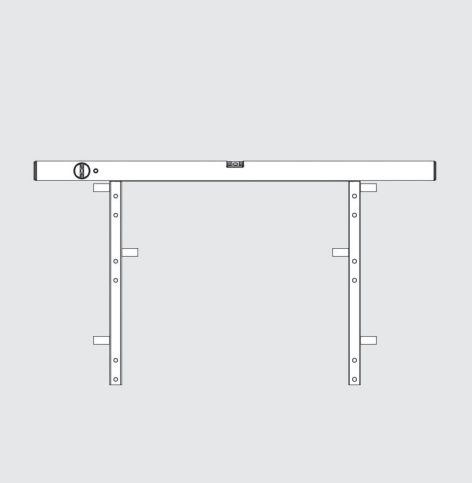

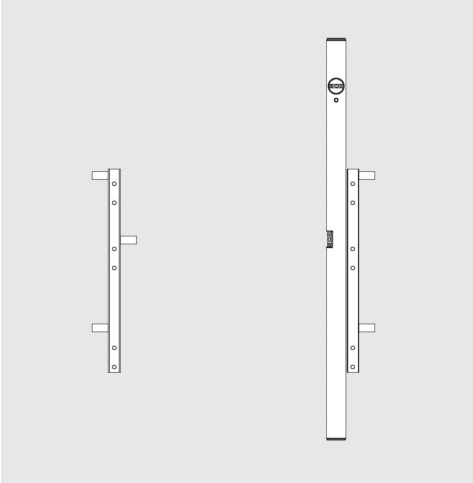

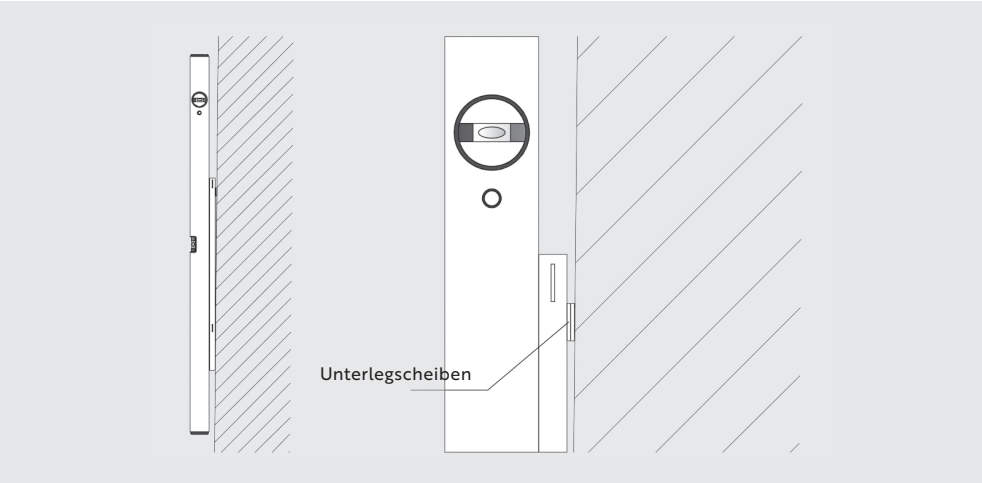

MONTAGEHINWEISE

L-Konsole

Je nach Möbelauswahl liegt Ihrer Lieferung eine L-Konsole bei. Die Position der L-Konsole finden Sie in der Montageanleitung (liegt jedem Möbel bei). Montageschiene und L-Konsole werden zusammen montiert.

Position unten

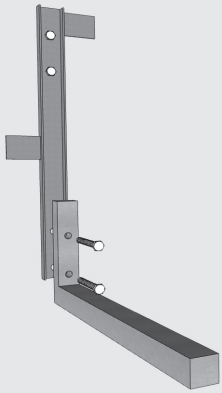

Position oben

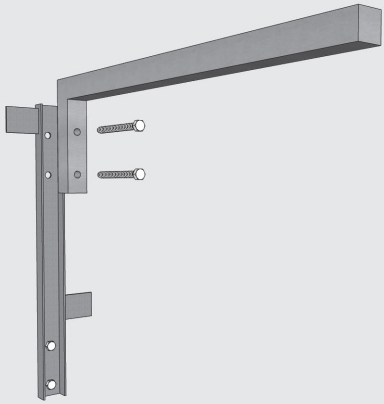

CONFORM
MÖBEL FÜR BÄDER

MONTAGEHINWEISE

Montage-Reihenfolge mehrteiliger Möbel

Die Verbindung der einzelnen Möbelelemente lt. Montageanleitung (liegt jedem Möbel bei) vornehmen.

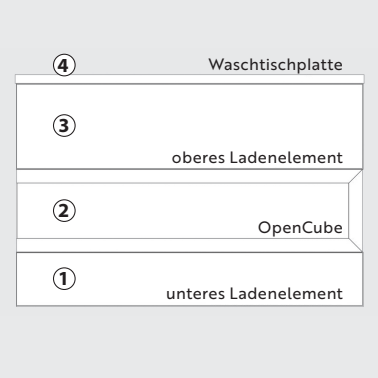

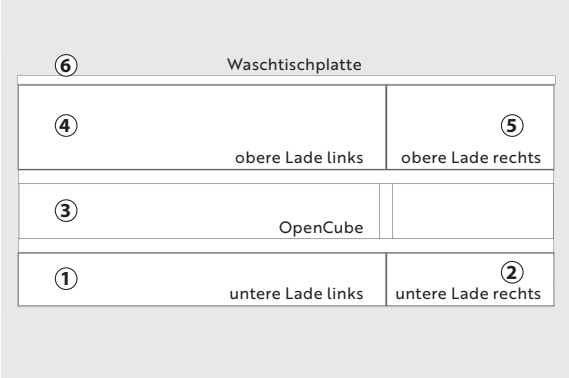

Conform Badmöbel GmbH
A-6460 Imst/Tirol, Brennbichl 60 | Tel. +43 (0)5412-63493 | Fax +43 (0)5412-63493-11
E-Mail: office@conformbad.at | www.conformbad.at